PIONEER CORPORATION

XIEL5
1 PIECE

TS-SW2002D2

COMPONENT SUBWOOFER

- MAX. MUSIC POWER 600 W
- NOMINAL POWER 150 W
- SPEAKER SIZE Ø20 cm
- IMPEDANCE 1 OHM OR 4 OHMS (2 OHM DVC)
- SENSITIVITY 86 dB ±1.5 dB (IN CAR, INPUT : 1 W)
- FREQUENCY RESPONSE 20 Hz TO 200 Hz (– 20 dB IN CAR, INPUT : 1 W)
- GROSS WEIGHT 2.81 kg

INJECTION MOLDED CONE ENCLOSURE USE 4.2 liters TO 14.2 liters

● PARTS INCLUDED
● PIECES COMPRISES

ϕ5 mm×30 mm ×6 ×1

If you want to dispose this product, do not mix it with general household waste. There is a separate collection system for used electronic products in accordance with legislation that requires proper treatment, recovery and recycling.

Private households in the member states of the EU, in Switzerland and Norway may return their used electronic products free of charge to designated collection facilities or to a retailer (if you purchase a similar new one).

For countries not mentioned above, please contact your local authorities for the correct method of disposal.

By doing so you will ensure that your disposed product undergoes the necessary treatment, recovery and recycling and thus prevent potential negative effects on the environment and human health.

Mischen Sie dieses Produkt, wenn Sie es entsorgen wollen, nicht mit gewöhnlichen Haushaltsabfällen. Es gibt ein getrenntes Sammelsystem für gebrauchte elektronische Produkte, über das die richtige Behandlung, Rückgewinnung und Wiederverwertung gemäß der bestehenden Gesetzgebung gewährleistet wird.

Privathaushalte in den Mitgliedstaaten der EU, in der Schweiz und in Norwegen können ihre gebrauchten elektronischen Produkte an vorgesehenen Sammeleinrichtungen kostenfrei zurückgeben oder aber an einen Händler zurückgeben (wenn sie ein ähnliches neues Produkt kaufen).

Bitte wenden Sie sich in den Ländern, die oben nicht aufgeführt sind, hinsichtlich der korrekten Verfahrensweise der Entsorgung an die örtliche Kommunalverwaltung.

Auf diese Weise stellen Sie sicher, dass das zu entsorgende Produkt der notwendigen Behandlung, Rückgewinnung und Wiederverwertung unterzogen wird, und so mögliche negative Einflüsse auf die Umwelt und die menschliche Gesundheit vermieden werden.

Si vous souhaitez vous débarrasser de cet appareil, ne le mettez pas à la poubelle avec vos ordures ménagères. Il existe un système de collecte séparé pour les appareils électroniques usagés, qui doivent être récupérés, traités et recyclés conformément à la législation.

Les habitants des états membres de l'UE, de Suisse et de Norvège peuvent retourner gratuitement leurs appareils électroniques usagés aux centres de collecte agréés ou à un détaillant (si vous rachetez un appareil similaire neuf).

Dans les pays qui ne sont pas mentionnés ci-dessus, veuillez contacter les autorités locales pour savoir comment vous pouvez vous débarrasser de vos appareils.

Vous garantirez ainsi que les appareils dont vous vous débarrassez sont correctement récupérés, traités et recyclés et préviendrez de cette façon les impacts néfastes possibles sur l'environnement et la santé humaine.

Se si vuole eliminare questo prodotto, non gettarlo insieme ai rifiuti domestici. Esiste un sistema di raccolta differenziata in conformità alle leggi che richiedono appositi trattamenti, recupero e riciclo.

I privati cittadini dei paesi membri dell'UE, di Svizzera e Norvegia, possono restituire senza alcun costo i loro prodotti elettronici usati ad appositi servizi di raccolta o a un rivenditore (se si desidera acquistarne uno simile).

Per i paesi non citati qui sopra, si prega di prendere contatto con le autorità locali per il corretto metodo di smaltimento.

In questo modo, si è sicuri che il proprio prodotto eliminato subirà il trattamento, il recupero e il riciclo necessari per prevenire gli effetti potenzialmente negativi sull'ambiente e sulla vita dell'uomo.

Pioneer

TS-SW2002D2
HP D'EXTREME-GRAVE
INJECTION MOLDED CONE
POUR CAISSON 4,2 litres À 14,2 litres

600W MAX
20cm
DOUBLE 2Ω

8 84938 23484 6

Pioneer

600W MAX
20cm
DUAL DOUBLE 2Ω

• DESIGNED TO FIT INTO SMALL SPACES UNDER SEAT, BEHIND SEAT OR REAR SIDE CABIN / CONÇU POUR S'ADAPTER AUX PETITS ESPACES SOUS LE SIÈGE, DERRIÈRE LE SIÈGE OU LE COMPARTIMENT LATÉRAL

TS-SW2002D2

COMPONENT SUBWOOFER / HP D'EXTREME-GRAVE
SUBWOOFER / SUBWOOFER
SUBWOOFER PARA EQUIPAMENTO / КОМПОНЕНТНЫЙ САБВУФЕР

INJECTION MOLDED CONE
ENCLOSURE USE 4.2 liters TO 14.2 liters/
POUR CAISSON 4,2 litres À 14,2 litres

TS-SW2002D2
COMPONENT SUBWOOFER
КОМПОНЕНТНЫЙ САБВУФЕР
INJECTION MOLDED CONE
ENCLOSURE USE 4.2 liters TO 14.2 liters/
КОРПУС ОБЪЕМОМ ОТ 4,2 ЛИТРОВ ДО 14,2 ЛИТРОВ

Pioneer

600W MAX
20cm
DUAL 2Ω

THF5553-B/VI

Si desea deshacerse de este producto, no lo mezcle con los residuos generales de su hogar. De conformidad con la legislación vigente, existe un sistema de recogida distinto para los productos electrónicos que requieren un procedimiento adecuado de tratamiento, recuperación y reciclado.

Las viviendas privadas en los estados miembros de la UE, en Suiza y Noruega pueden devolver gratuitamente sus productos electrónicos usados en las instalaciones de recolección previstas o bien en las instalaciones de minoristas (si adquieren un producto similar nuevo).

En el caso de los países que no se han mencionado en el párrafo anterior, póngase en contacto con sus autoridades locales a fin de conocer el método de eliminación correcto.

Al actuar siguiendo estas instrucciones, se asegurará de que el producto de desecho se somete a los procesos de tratamiento, recuperación y reciclaje necesarios, con lo que se previenen los efectos negativos potenciales para el entorno y la salud humana.

Se quiser deitar fora este produto, não o misture com o lixo comum. De acordo com a legislação, existe um sistema de recolha separado para os equipamentos electrónicos fora de uso, que requerem tratamento, recuperação e reciclagem apropriados.

Os consumidores dos Estados-membros da UE, da Suíça e da Noruega podem entregar equipamentos electrónicos fora de uso em determinadas instalações de recolha ou a um retalhista (se adquirirem um equipamento novo similar).

Nos países não mencionados acima, informe-se sobre o método de eliminação correcto junto das autoridades locais.

Ao fazê-lo estará a garantir que o produto que já não tem utilidade para si é submetido a processos de tratamento, recuperação e reciclagem adequados, evitando-se assim potenciais efeitos negativos para o ambiente e a saúde humana.

Если вы желаете утилизировать данное изделие, не выбрасывайте его вместе с обычным бытовым мусором. Существует отдельная система сбора использованных электронных изделий в соответствии с законодательством, которая предполагает соответствующее обращение, возврат и переработку.

Частные клиенты-в странах-членах ЕС, в Швейцарии и Норвегии могут бесплатно возвращать использованные электронные изделия в соответствующие пункты сбора или дилеру (при покупке сходного нового изделия).

В странах, не перечисленных выше, для получения информации о правильных способах утилизации обращайтесь в соответствующие учреждения.

Поступая таким образом, вы можете быть уверены в том, что утилизируемый продукт будет соответствующим образом обработан, передан в соответствующий пункт и переработан без возможных негативных последствий для окружающей среды и здоровья людей.

TS-SW2002D2

HP D'EXTREME-GRAVE

- PUISSANCE MUSICALE MAXIMUM 600 W
- PUISSANCE NOMINALE 150 W
- TAILLE DE HAUT-PARLEUR Ø20 cm
- IMPEDANCE 1 OHM OU 4 OHMS (2 OHM DVC)
- SENSIBILITE 86 dB ±1,5 dB (DANS LA VOITURE, ENTREÉ : 1 W)
- BANDE PASSANTE 20 Hz À 200 Hz (– 20 dB DANS LA VOITURE, ENTRÉE : 1 W)
- POIDS BRUT 2,81 kg

INJECTION MOLDED CONE POUR CAISSON 4,2 litres À 14,2 litres

600W MAX
20cm
DOUBLE 2Ω

XIEL5
1 PIÈCE

Pioneer

PIONEER CORPORATION

©PIONEER CORPORATION 2014 MADE IN VIETNAM FABRIQUE AU VIET-NAM FABBRICATO IN VIETNAM FEITO NO VIETNÃ 1-1, Shin-ogura, Saiwai-ku, Kawasaki-shi, Kanagawa 212-0031, JAPAN / JAPON
КОРПОРАЦИЯ ПАЙОНИР 1-1, Син-Огура, Сайвай-ку, г. Кавасаки, префектура Канагава, 212-0031, Япония СДЕЛАНО В ВЬЕТНАМЕ
PIONEER EUROPE NV Haven 1087, Keetberglaan 1, B-9120 Melsele, Belgium / Belgique / Belgio / Bélgica

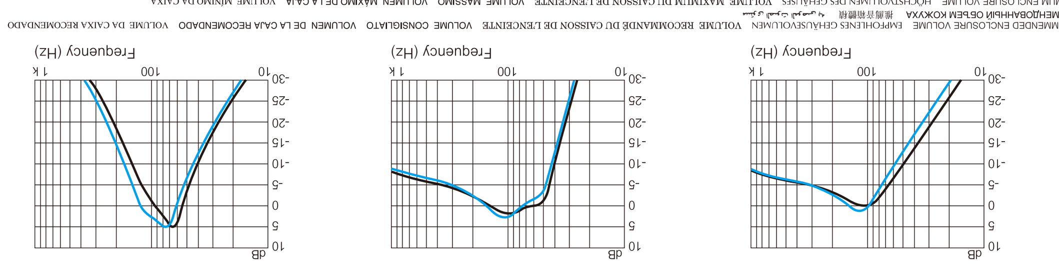

● CHARACTERISTIC ● MERKMALE ● CARACTÉRISTIQUE ● CARATTERISTICHE ● CARACTERÍSTICA ● CARACTERÍSTICA ● ХАРАКТЕРИСТИКИ ● 特性

MAXIMUM VOLUME	14.2 liters	ϕ76 mm×254 mm 14.2 liters	A : 11.3 liters B : 11.3 liters ϕ76 mm×165 mm
MINIMUM VOLUME	4.2 liters	ϕ64 mm×305 mm 7.1 liters	A : 7.1 liters B : 7.1 liters ϕ76 mm×191 mm

● RECOMMENDED ENCLOSURE VOLUME/PORT SIZES (1 port)
● EMPFOHLENES GEHÄUSEVOLUMEN/ANSCHLUßGRÖßEN (1 anschluß)
● CONCEPTION POUR CAISSON/EVENT (1 event)
● VOLUME RACCOMANDATO DI CUSTODIA/DIMENSIONE DI APERTURA (1 apertura)
● VOLÚMENES DE LA CAJA/TAMAÑOS DE LAS PUERTAS RECOMENDADOS (1 puerta)
● VOLUME DA CAIXA/TAMANHO DO ORIFÍCIO RECOMENDADOS (1 orifício)
● РЕКОМЕНДУЕМЫЙ ОБЪЕМ КОРПУСА/РАЗМЕРЫ ФАЗОИНВЕРТОРА (1 отверстия)

Sealed / Ported / Bandpass

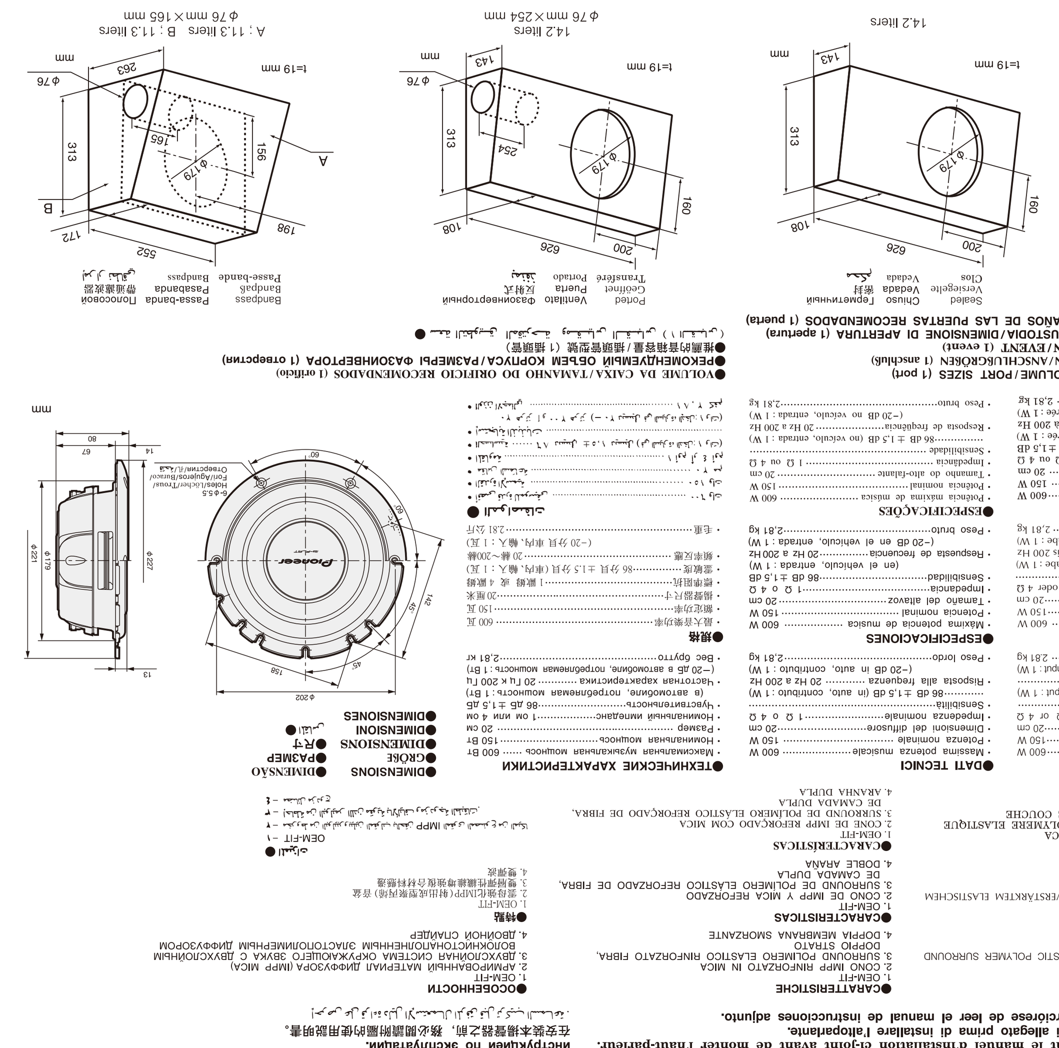

● SPECIFICATIONS
- Maximum music power 600 W
- Nominal power 150 W
- Speaker size 20 cm
- Impedance 1 Ω or 4 Ω
- Sensitivity 86 dB ±1.5 dB (in car, input : 1 W)
- Frequency response 20 Hz to 200 Hz (–20 dB in car, input : 1 W)
- Gross weight 2.81 kg

● TECHNISCHE EINZELHEITEN
- Max. musikleistung 600 W
- Nennspannung 150 W
- Größe der Lautsprecher 20 cm
- Impedanz 1 Ω oder 4 Ω
- Empfindlichkeit 86 dB ±1,5 dB (im auto, eingabe : 1 W)
- Frequenzgang 20 Hz bis 200 Hz (–20 dB im auto, eingabe : 1 W)
- Gesamtgewicht 2,81 kg

● SPÉCIFICATIONS
- Puissance musicale maximum 600 W
- Puissance nominale 150 W
- Taille de haut-parleur 20 cm
- Impédance 1 Ω ou 4 Ω
- Sensibilité 86 dB ±1,5 dB (dans la voiture, entrée : 1 W)
- Bande passante 20 Hz à 200 Hz (–20 dB dans la voiture, entrée : 1 W)
- Poids brut 2,81 kg

● FEATURES
1. OEM-FIT
2. MICA REINFORCED IMPP CONE
3. DUAL LAYER, FIBER REINFORCED ELASTIC POLYMER SURROUND
4. DUAL SPIDER

Be sure to read the attached instruction manual before installing this speaker.
Vor dem Einbau des Lautsprecher, immer die beiliegende Bedienungsanleitung lesen.
Prière de lire obligatoirement le manuel d'installation ci-joint avant de monter l'haut-parleur.
Leggete il manuale di istruzioni allegato prima di installare l'altoparlante.
Antes de instalar el altavoz cerciórese de leer el manual de instrucciones adjunto.
Assegurar-se de que lê o manual de instruções anexado antes de instalar o alto-falante.
Перед установкой данного сабвуфера следует внимательно ознакомиться с инструкцией по эксплуатации.

TS-SW2002D2

600W MAX.
20 cm COMPONENT SUBWOOFER
HP D'EXTREME-GRAVE 20 cm

TS-SW2002D2/XIEL5 THF5553-B/VI